工事執行の主な流れ

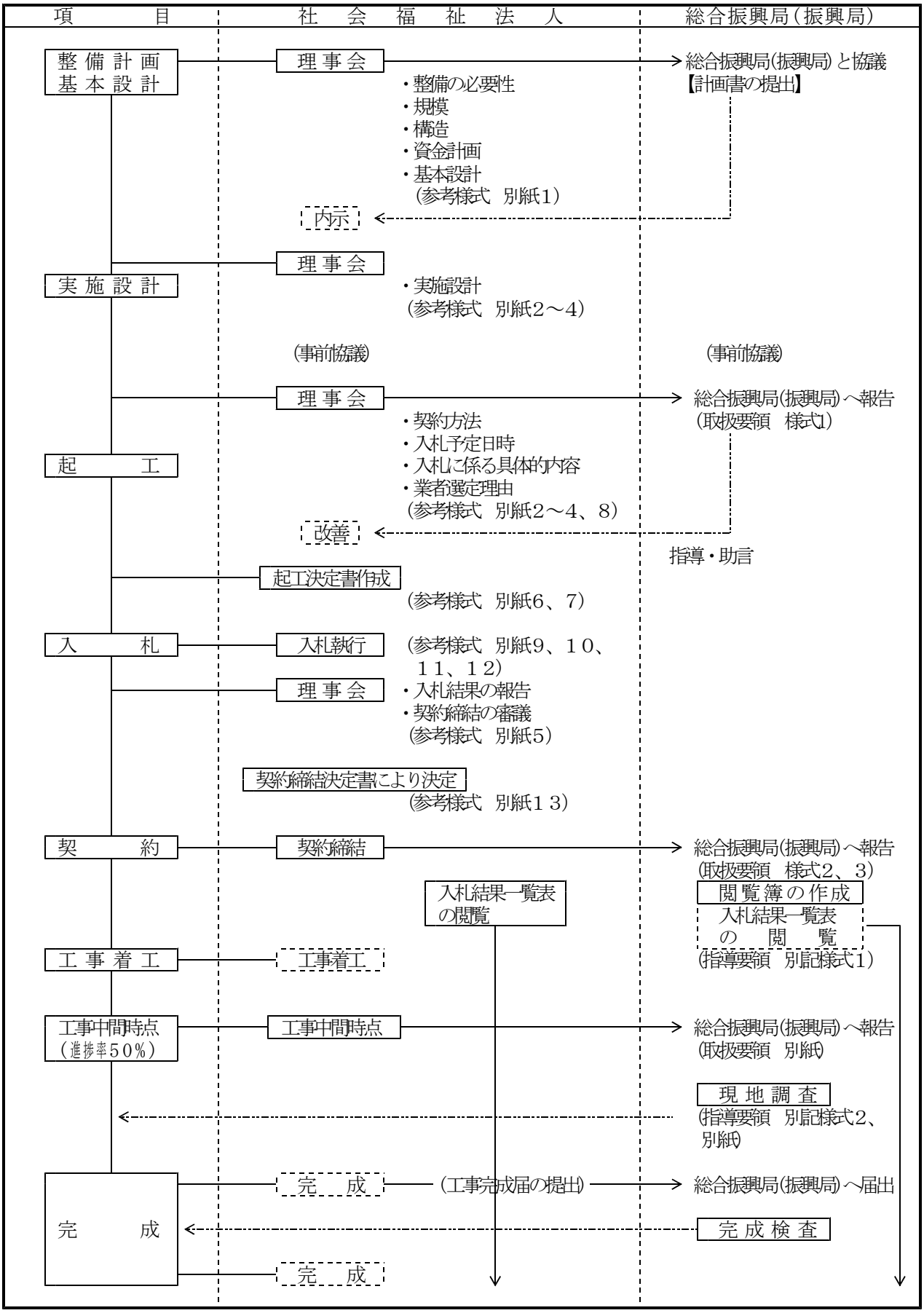
項目
社会福祉法人
総合振興局（振興局）
整備計画
基本設計
理事会
総合振興局(振興局)と協議
【計画書の提出】
・整備の必要性
・規模
・構造
・資金計画
・基本設計
（参考様式 別紙1）
内示
理事会
実施設計
・実施設計
（参考様式 別紙2～4）
（事前協議）
（事前協議）
理事会
総合振興局(振興局)へ報告
（取扱要領 様式1）
・契約方法
・入札予定日時
・入札に係る具体的内容
・業者選定理由
（参考様式 別紙2～4、8）
起工
改善
指導・助言
起工決定書作成
（参考様式 別紙6、7）
入札
入札執行
（参考様式 別紙9、10、11、12）
理事会
・入札結果の報告
・契約締結の審議
（参考様式 別紙5）
契約締結決定書により決定
（参考様式 別紙13）
契約
契約締結
総合振興局(振興局)へ報告
（取扱要領 様式2、3）
入札結果一覧表の閲覧
閲覧簿の作成
入札結果一覧表の閲覧
（指導要領 別記様式1）
工事着工
工事着工
工事中間時点
（進捗率50%）
工事中間時点
総合振興局(振興局)へ報告
（取扱要領 別紙）
現地調査
（指導要領 別記様式2、別紙）
完成
（工事完成届の提出）
総合振興局(振興局)へ届出
完成
完成検査
完成